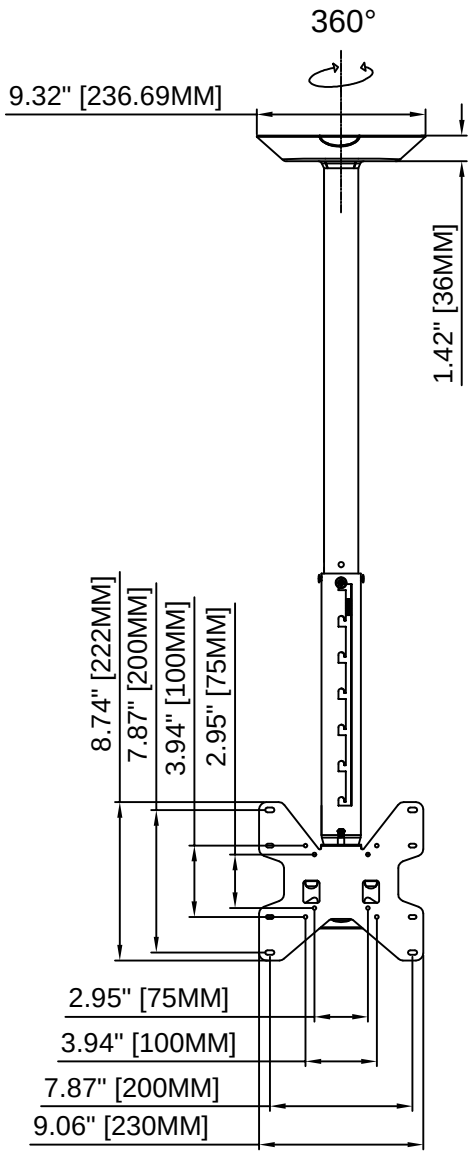

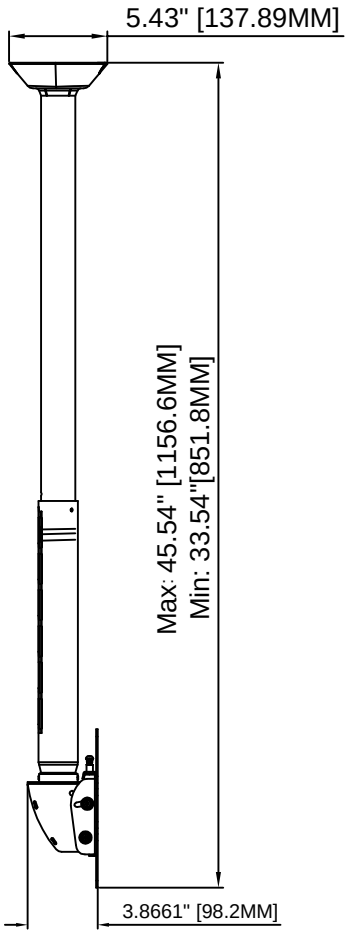

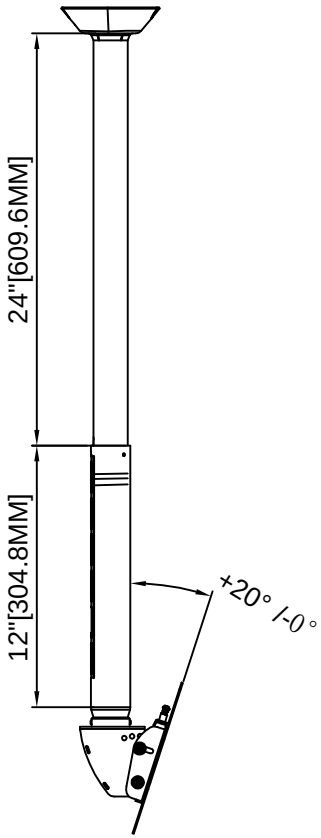

www.wize-av.com | info@wize-av.com

AV MOUNTING SOLUTIONS

TITLE: Wize Pro C3736A

SIZE B | DWG.NO. C3736A